SPY

SPY SYSTEM MINI
L99108

SYSTEMES DE CONTRÔLE CENTRALISES

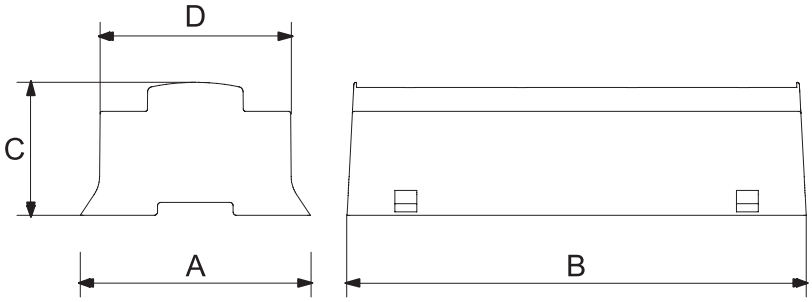

Dimensions

A= 108 mm C= 62 mm
B= 215 mm D= 90 mm

Généralité

Centrale de contrôle SPY SYSTEM MINI pour éclairage de secours autonome, munie d'un microprocesseur capable de réaliser automatiquement des contrôles périodiques centralisés afin de vérifier le niveau d'efficacité de l'éclairage de secours d'un site. Interface implémenté sur le Serveur Web central accessible à distance de n'importe quel PC via n'importe quel navigateur internet. 128 appareils connectés. Port Ethernet avec connection TCP/IP à Ethernet. Auto-acquisition de logiciels d'identification d'appareils via bus RS485. Batterie Li-PO pour 2 heures d'autonomie. 2 LED vertes pour signaler la présence de courant alternatif et l'allumage et une led rouge pour signaler une défectuosité.
En connectant le module d'impression optionnel elle produit 3 types de rapport : un rapport complet (rapport test), de courts rapports succincts et un rapport informatif du site (panneau de rapport de données).
Conçue pour rail din. Alimentation électrique 230Vac 50Hz. Manuel complet de programmation et d'installation.

Impression de rapport détaillé à l'aide du module optionnel d'impression SPY PRINTER. Batterie Li-PO pour 2 heures d'autonomie sans alimentation électrique. Mémoire non volatile des tests et événements produits sur le site. Echange de données avec appareils de secours via bus data avec sécurité de protocole à deux fils. 128 lampes gérées par une seule centrale. Gestion de trois groupes de lampes logiques (Ethernet). Port Ethernet avec connection TCP/IP à Internet.

Description technique – qualitative

Le système SPY-SYSTEM est le plus avancé et le mieux conçu pour gérer un système de secours de A à Z.
La centrale SPY-SYSTEM MINI a des propriétés particulièrement avancées en ce qui concerne la gestion des tests. Par exemple elle offre la possibilité de choisir le jour et l'heure de la réalisation automatique du test.
Elle a été conçue et dessinée pour être intégrée aisément aux systèmes modernes d'automatisation des bâtiments, car elle a un port ethernet avec gestion de TCP/IP pour configuration immédiate dans un réseau Ethernet existant.
De plus, l'unité est équipée d'un serveur web, permettant via internet l'accès à toutes ses fonctions en utilisant un navigateur standard.

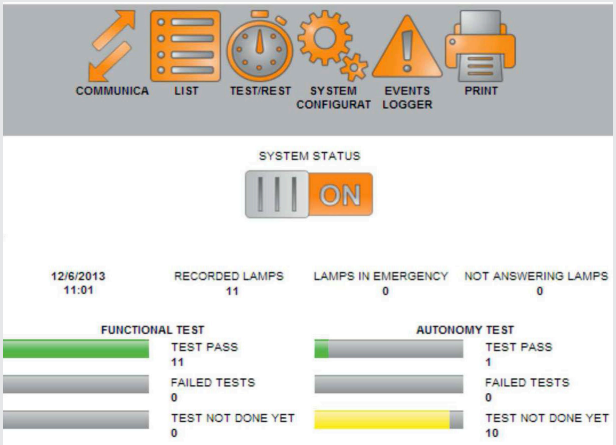

SPY

SPY SYSTEM MINI L99108

Caracteristiques techniques

- Puissance: 230Vac – 50 Hz
- Absorption: 10 W
- Batterie: 1 x Li-PO 3,2V 3Ah
- Durée sans alimentation électrique: 2 heures (avec sauvegarde des données)
- Lampes gérées: 128
- Appareils connectés: 128
- Bus: Rs485 – 2 câbles polarisés (câble 2 x 0,5 mm2 – torsadé et blindé)
- Interfaces externes: 2 (1 RJ-45 réseau Ethernet; 1 de série pour imprimante SS PRINTER)
- Ecran: 4,3 '
- Ethernet: port RJ-45 pour réseau Ethernet TCP/IP avec serveur web
- Degré IP: IP 20
- Installation: rail DIN

Interface

Le schéma ci-dessous montre un diagramme d'interconnection et de fonctionnement du Spy System Mini avec l'extérieur.
En plus des deux lignes bus pour la connection des appareils, nous pouvons programmer que la Centrale se connecte au port Ethernet via le réseau de la société, internet ou avec un PC directement connecté. La connection à distance à la centrale peut se faire via le navigateur web interne. Enfin au niveau logiciel, la centrale est dotée d'un interface TCP/MODBUS et d'un protocole de communication KONNEX.

Installation simplifiee

SPY-SYSTEM dispose d'une procédure d'installation automatique par laquelle il reconnaît et identifie chaque appareil de manière automatique. Ceci est possible grâce au code dont est doté chaque appareil Linergy dès sa fabrication. L'utilisateur doit simplement prendre note du code pour localiser la lampe.

Programmation intuitive

La facilité d'utilisation du panneau de supervision de la programmation joue un rôle très important.
Le menu graphique intuitif et la facilité de connection à un laptop pour charger le programme sont des propriétés importantes du Système Linergy.

Base de maintenance

Les réglementations exigent que le système d'éclairage de secours soit tenu en parfait état de marche afin d'assurer la sécurité des personnes dans l'immeuble. En particulier, toutes les lampes doivent être opérationnelles et la batterie interne doit être capable d'assurer l'autonomie nominale.
La maintenance périodique du système est essentielle pour assurer un fonctionnement adéquat.
Les opérations de maintenance des lampes Energy Test peuvent être effectuées de manière automatique et régulière dans le temps. Grâce au SPY-SYSTEM connecté à distance à un PC, vous pouvez contrôler à distance les résultats des tests périodiques.

Programmation intuitive du test

Jours et heures. La possibilité de programmer le timing des tests sur les appareils permet de planifier une maintenance optimale du site.
Noms. Un aspect fondamental, surtout pour les grands systèmes, est d'attribuer un nom alphanumérique à chaque appareil individuel.
Répartition en groupes. Une propriété importante est de permettre de grouper un nombre d'appareils et de les gérer comme un seul groupe.
Par exemple dans un cinéma vous pouvez créer un groupe d'appareils pour les salles de projection, les bureaux et les corridors. Ainsi le test des salles sera réalisé, par exemple, avant que la projection commence ; les tests des bureaux seront effectués le dimanche ou après les heures de travail ; celui des corridors uniquement le matin.

Interfaces facilites

Gestion à distance
Avec SPY-SYSTEM il est possible de se connecter à distance à un PC pour vérifier les données et planifier la maintenance sans devoir se rendre sur place.

Intégration
Dans tout système d'immeuble, la gestion de l'éclairage d'urgence doit être ouverte au dialogue avec tout autre système existant dans l'immeuble. SPY-SYSTEM est équipé d'un port Ethernet avec protocole TCP/IP, qui est une référence en matière de communication pour ordinateur.

Accessoires

CODE: 99256/99512
Répétiteur. Disponible en version 2 et 4 voies. Il permet d'augmenter la quantité de luminaires connectés à la centrale. Possibilité de fixation sur rail DIN.

CODE: 99109
SPY VIEW Logiciel de supervision graphique.
Ce logiciel vous permet de contrôler à tout moment le statut des luminaires

SPY SYSTEM MINI
L99108

Exemples de connection
La fig. 1 représente un diagramme de connection du SPY SYSTEM MINI où on a utilisé une ligne bus (128 appareils connectés sur une seule ligne).
En fig. 2, le câblage de la centrale est réalisé en utilisant deux lignes bus de 64 luminaires chacune, ce qui donne une configuration de 128 appareils connectés.

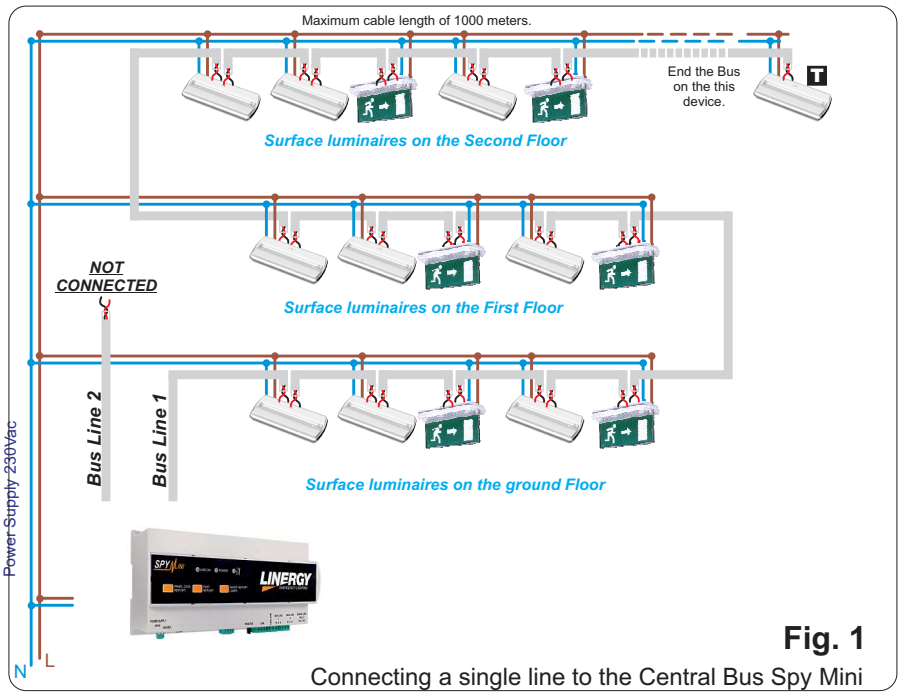

Fig. 1
Connecting a single line to the Central Bus Spy Mini

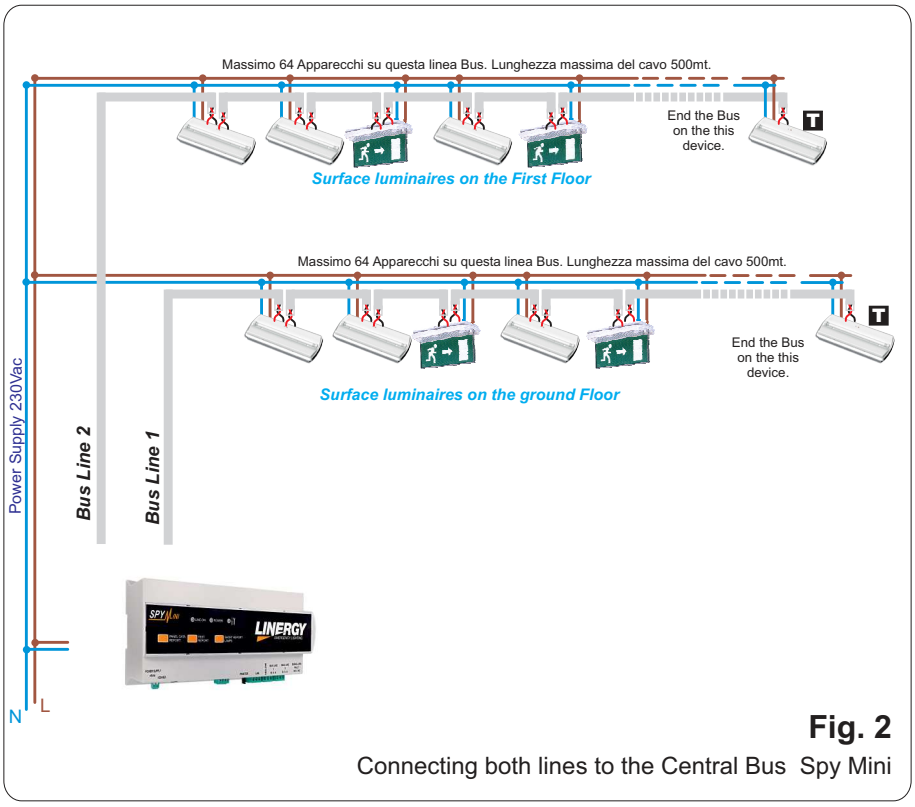

Fig. 2
Connecting both lines to the Central Bus Spy Mini

Le Bus
Le Bus utilisé pour le SPY SYSTEM doit avoir un câble bi-polaire torsadé et blindé (minimum 2 x 0,50 mm2).
La typologie de connection doit être reproduite point par point, càd. que vous devez entrer et sortir de chaque unité comme indiqué dans le diagramme ci-dessous. La connection doit se faire en respectant la polarité et de A et de B sur les lampes de la centrale.

Respect de la polarité de la centrale

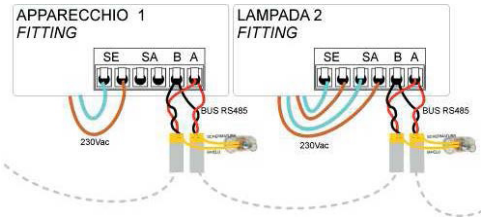

Câble bi-polaire torsadé et blindé

Avertissements
Pour un fonctionnement correct de chaque système, il y a lieu de terminer le bus par l'insertion d'une Résistance 120 Ohm parallèlement aux lampes bus qui sont placées à la fin des lignes de chaque série.
La Résistance est fournie avec la centrale ou le répétiteur.
Au cas où la dernière unité est un répétiteur, il faut le raccorder comme si c'était un luminaire.

Terminaison du Bus

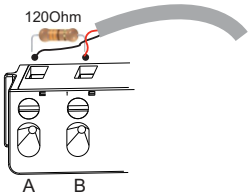

CODE	ECRAN	IMPRIMANTE	LUMINAIRE MAXI	INSTALLATION
		SPY SYSTEM MINI		
L99108	NON	EN OPTION	98	GUIDA DIN